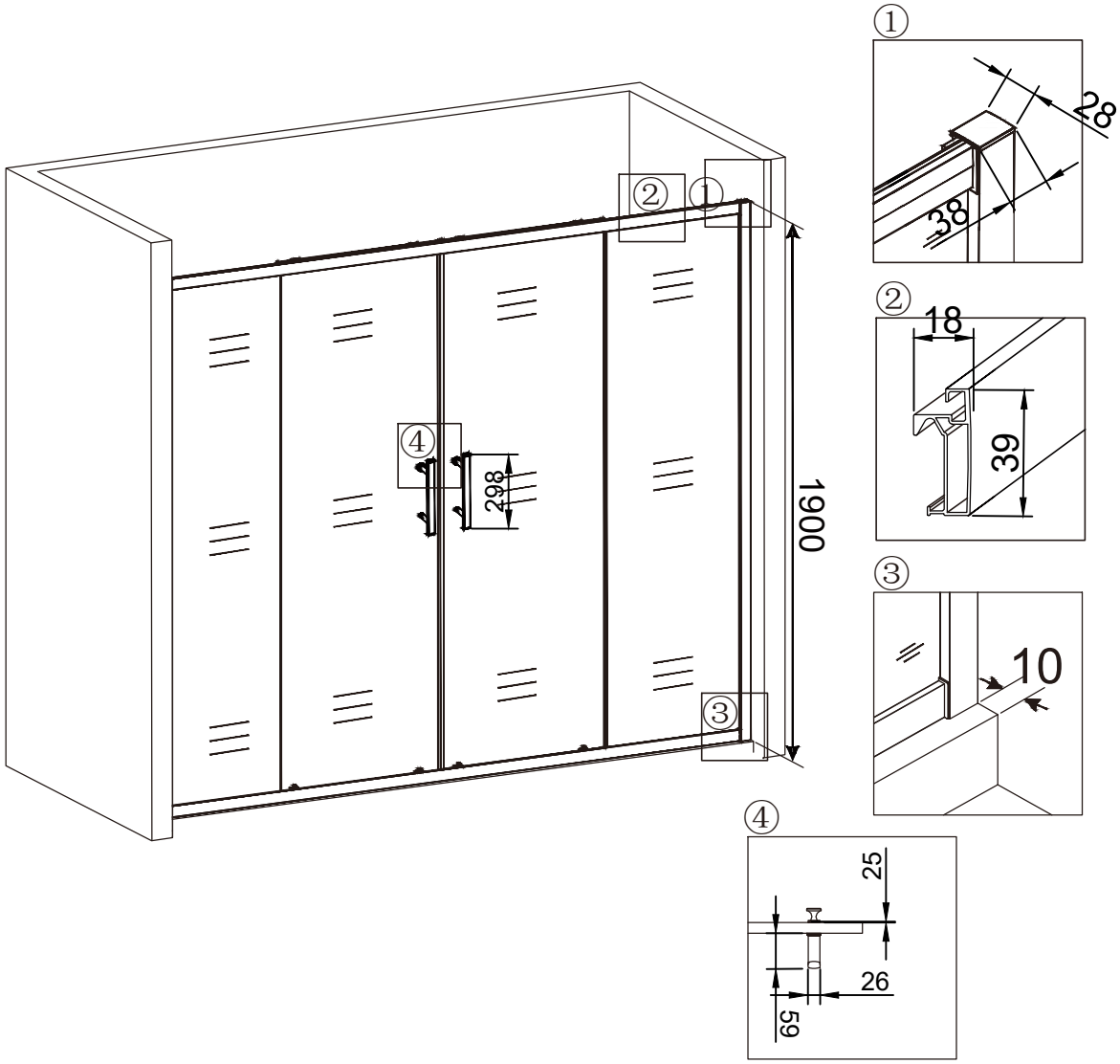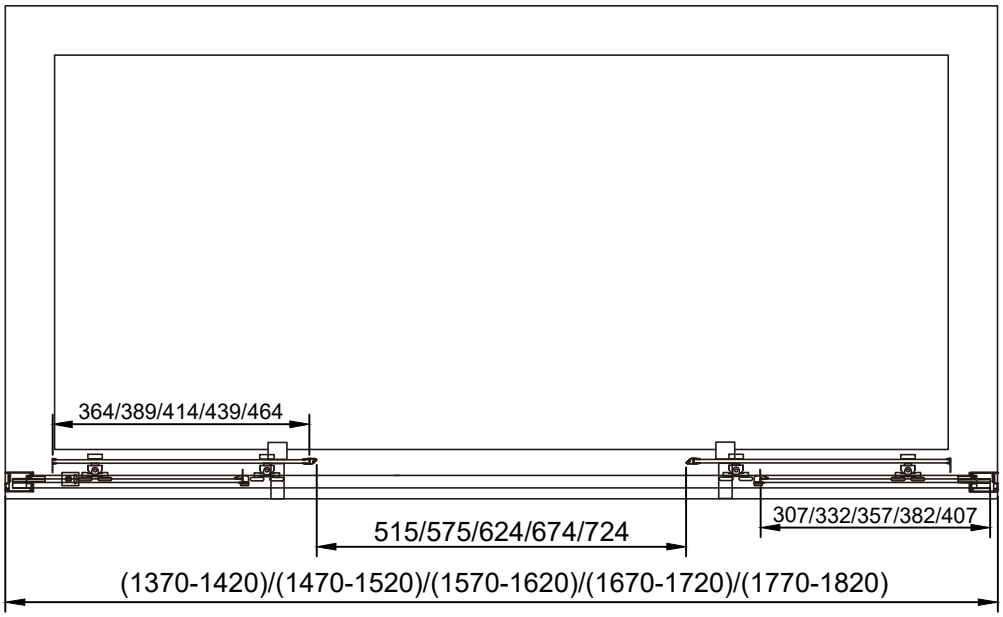Техническая схема Veconi VN-62